Polias de Ferro – Mademil[1]

A TRANSMAQ apresenta um resumo da linha de polias da empresa MADEMIL. Todos os modelos atendem as normas específicas a cada perfil, para um perfeito acoplamento entre correia e polia. O processo de fabricação, os materiais e o controle de qualidade também são baseados em normas específicas de modo a garantir um produto de elevado desempenho. A montagem da polia no eixo do redutor e a furação é um serviço oferecido pela Transmaq.

Tabela 1 – Resumo das especificações de polias Mademil [1].

ØD ext.	Variação - Passo	Perfil / Correia	N° canais	Formação do Código *Ex.: PF . 50 . B . 1*
50 até 130	*5 mm [55, 60,..., 125, 130]*	**A**	**1 até 4**	**PF + ØD + Perfil + N° canais**
		B	**1 até 5**	
140 até 300	*10 mm [140,150,..., 290, 300]*	**A**	**1 até 4**	**PF + ØD + Perfil + N° canais**
		B	**1 até 6**	
320 até 380	*30 mm [320, 350, 380]*	**A**	**1 até 4**	**PF + ØD + Perfil + N° canais**
		B	**1 até 6**	
380 até 420	*20 mm [380, 400, 420]*	**A**	**1 até 4**	**PF + ØD + Perfil + N° canais**
		B	**1 até 6**	
450 até 480	*30 mm [450, 480]*	**A**	**1 até 4**	**PF + ØD + Perfil + N° canais**
		B	**1 até 6**	
500 até 700	*50 mm [500, 550, 600, 700]*	**A**	**1 até 4**	**PF + ØD + Perfil + N° canais**
		B	**1 até 6**	

- Para informações específicas e disponibilidade do item consultar nossos técnicos.
- As polias de ferro são fornecidas com pintura na cor cinza.
- Os perfis das polias atendem as seguintes normas:
  - ISO 4183: Perfis Z, A, B, C, D, SPZ, SPB, SPC
  - ISO 5290: Perfis 3V, 5V, 8V
  - ISO 9982: Perfis Micro V :PH, PJ, PK, PL e PM

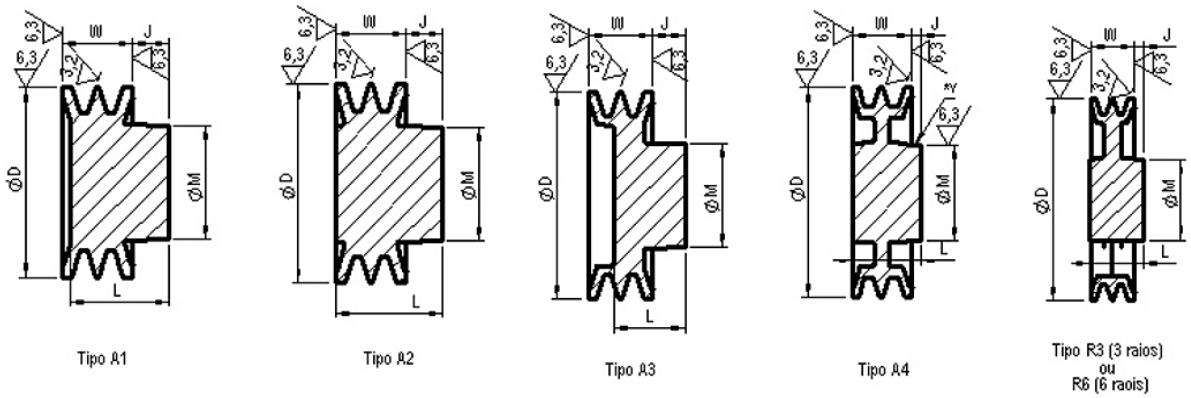

Figura 1 – Tipos de perfis. Para valores e aplicação, consultar catálogo Mademil [1].

[1] Mademil. **Polias de ferro em v perfil b-spb e Polias de ferro em v perfil a-spa.** Disponível em <http://www.mademil.com.br>.